这是一款尺寸仅 5mm 的 **模拟量电压输入（非隔离）**

M5S-AIV03010A3

具体产品信息如下~

需要更详细信息请联系客户

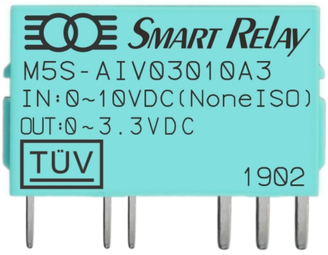

型号：M5S-AIV03010A3

电路索引图

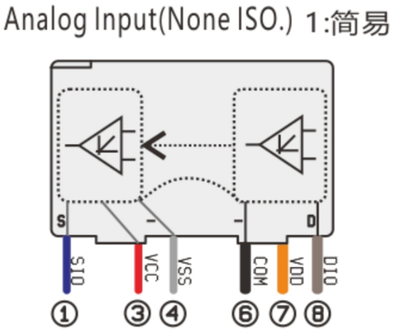

注： 电路索引 A3 类为不隔离的信号转换模块，若与隔离的模块混合（共地或共电源使用）时，隔离电路就会变为不隔离。

应用电路示意图

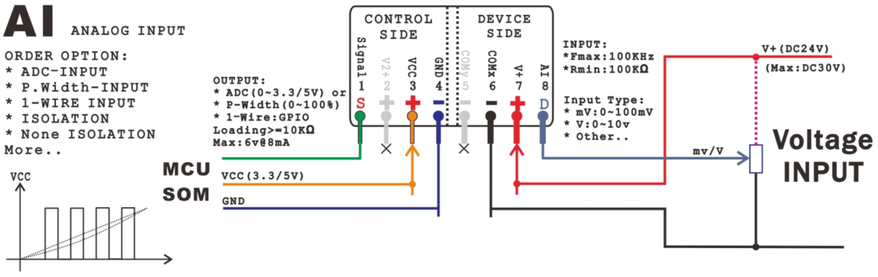

注：请注意脚位分布，M5S-AIV03010A3 脚位为 1、3、4、6、7、8，接线如图。

型号参数表

不隔离电压模拟量输入(DC 电压，6-7-8 脚），输出(0~3.3V/5V, 1-3-4 脚）

型号	Control Side(控制侧 ,输出)				曲线	隔离	Device Side（设备侧，输入）				电路索引
	电压(1)	电流(1)	电源	精度			电压(8)	电流(8)	电源	频响	
M5S-AIV03010A3	0~3.3V	<5mA	3.3V	3%	线性	○	0~10V	——	24V	10KHz	A3

产品简介

外尺寸：20.0 x 12.5 x 5.0mm（窄型封装）

电气引脚：规范一致，可实现 Pin 对 Pin

引脚间距：2.54mm(0.1 英寸)， 4~6 引脚。

外壳设计：带卡扣，可采用插座拔插安装

电路是否隔离：非隔离

包装：密封封装，防潮,防水,防尘，宽工作温度

颜色 ：天蓝色

用途

1、广泛用于工业控制器(如：可编程 PLC/RTU)产品。

2、适用于消费类电子(IOT、楼宇自控、家电)等控制器。

作用

1、用于控制芯片电路与外部设备的模拟信号输入转换。

2、适用于模拟量信号的调理输入的场合。例如温度、湿度、压力、流量、速度、张力信号检测。

典型应用

1、工业级：可编程控制器 / 运动控制器 / 通信设备 / 楼宇自动化控制器

2、商用级：家电产品控制板 / 小型电子产品控制器 / 安防设备。