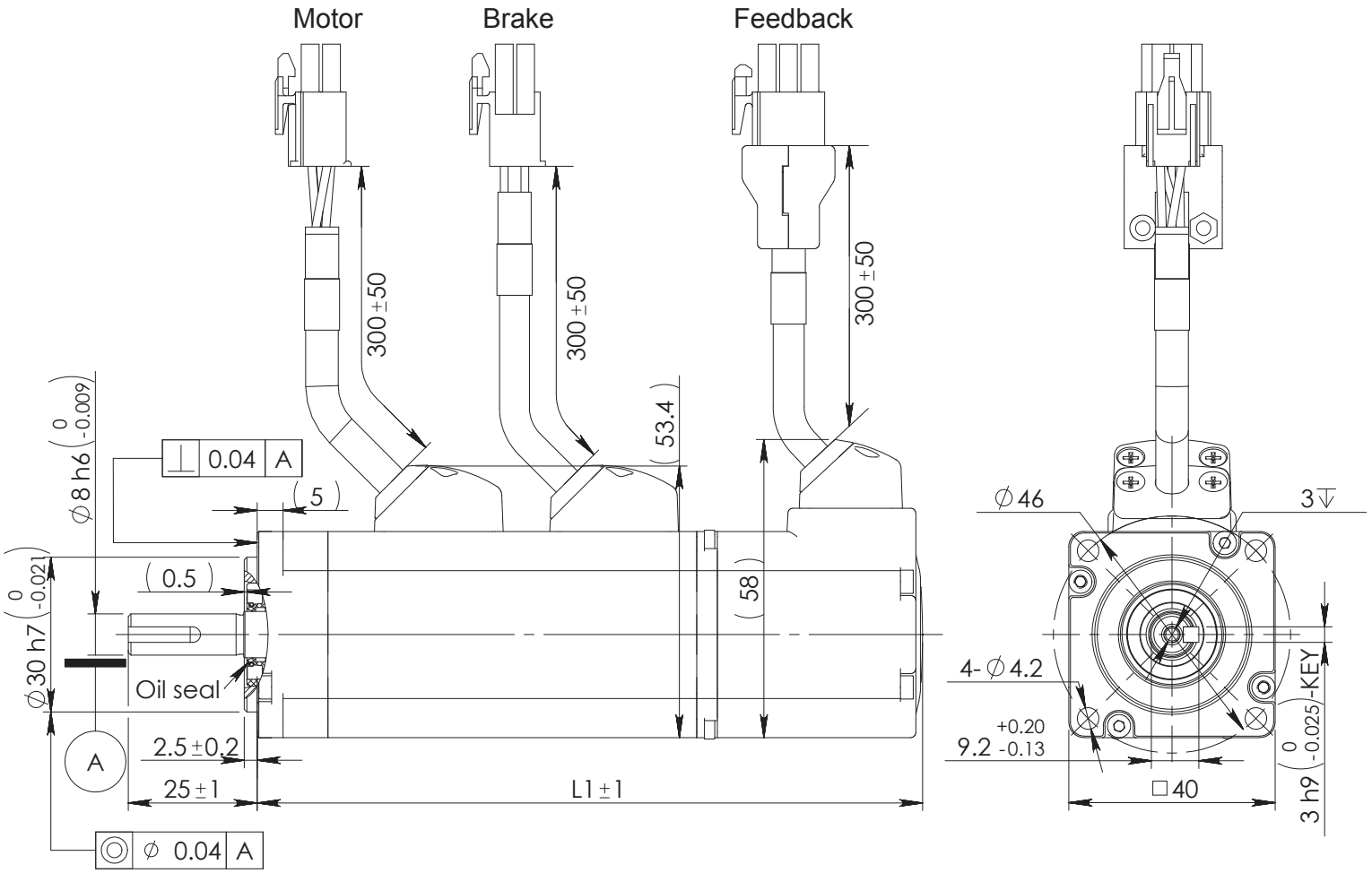

						50W SM0401AE4-KCD-BNV 100W SM0402AE4-KCD-BNV		
A0	标记	数量	更改单号		日期		出图阶段	质量	比例
设计				工艺			D		2:1
标准化				审核			第1张		共1张
校核				批准			上海安浦鸣志自动化设备有限公司		
				日期					

首次使用机型

个/台