# 慈溪市科发电子有限公司
# CIXI KEFA ELECTRONICS CO.,LTD.

产品规格书

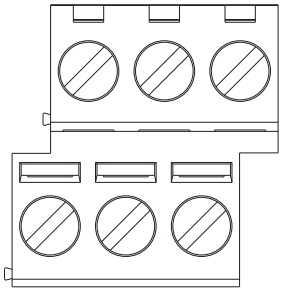

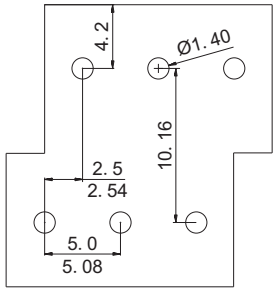


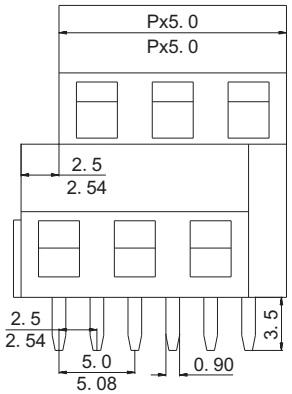


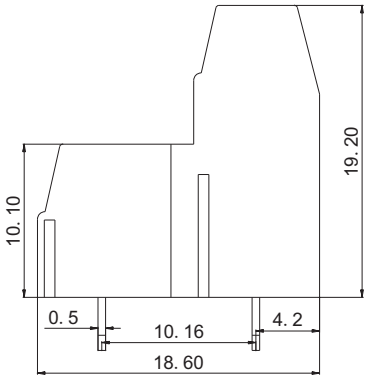


| 认证 | cULus | CE |
|---|---|---|
| 电气性能 | | |
| 参考标准 | UL | IEC |
| 额定电压 | 300V | 250V |
| 额定电流 | 10A | 15A |
| 使用线经 | 26-14 AWG | 1.5mm² |
| 耐 电 压 | AC2000V/1Min | |
| **机械性能** | | |
| 扭 力 距 | 0.4Nm(3.5Lb-in) | |
| 温度范围 | -40℃—+105℃ | |
| 剥线长度 | 4.0-5.0mm | |
| **尺寸** | | |
| 间距 | 5.0/5.08mm | |
| 极数 | 2P 3P | |
| **材质及电镀** | | |
| 塑体 | PA66 UL94V-0 | |
| 焊针 | 黄铜 镀锡 | |
| 方块 | 黄铜 镀镍 | |
| 螺丝 | M2.5 钢 镀锌 | |

订购方式：

□ — □□ P — □ □ — □□□

客户要求

型号 间距 极数

| | |
|---|---|
| 1 | 单倍间距 |
| 2 | 双倍间距 |

颜色

| | | | | | |
|---|---|---|---|---|---|
| 1 | 灰色 | 4 | 绿色 | 7 | 透明 |
| 2 | 蓝色 | 5 | 橙色 | 8 | 黄色 |
| 3 | 黑色 | 6 | 红色 | 9 | 白色 |

mm (INCH)

THIROANGIF PROJECTION

慈溪市科发电子有限公司
CIXI KEFA ELECTRONICS CO.,LTD.

NAME KF127B-5.0/5.08