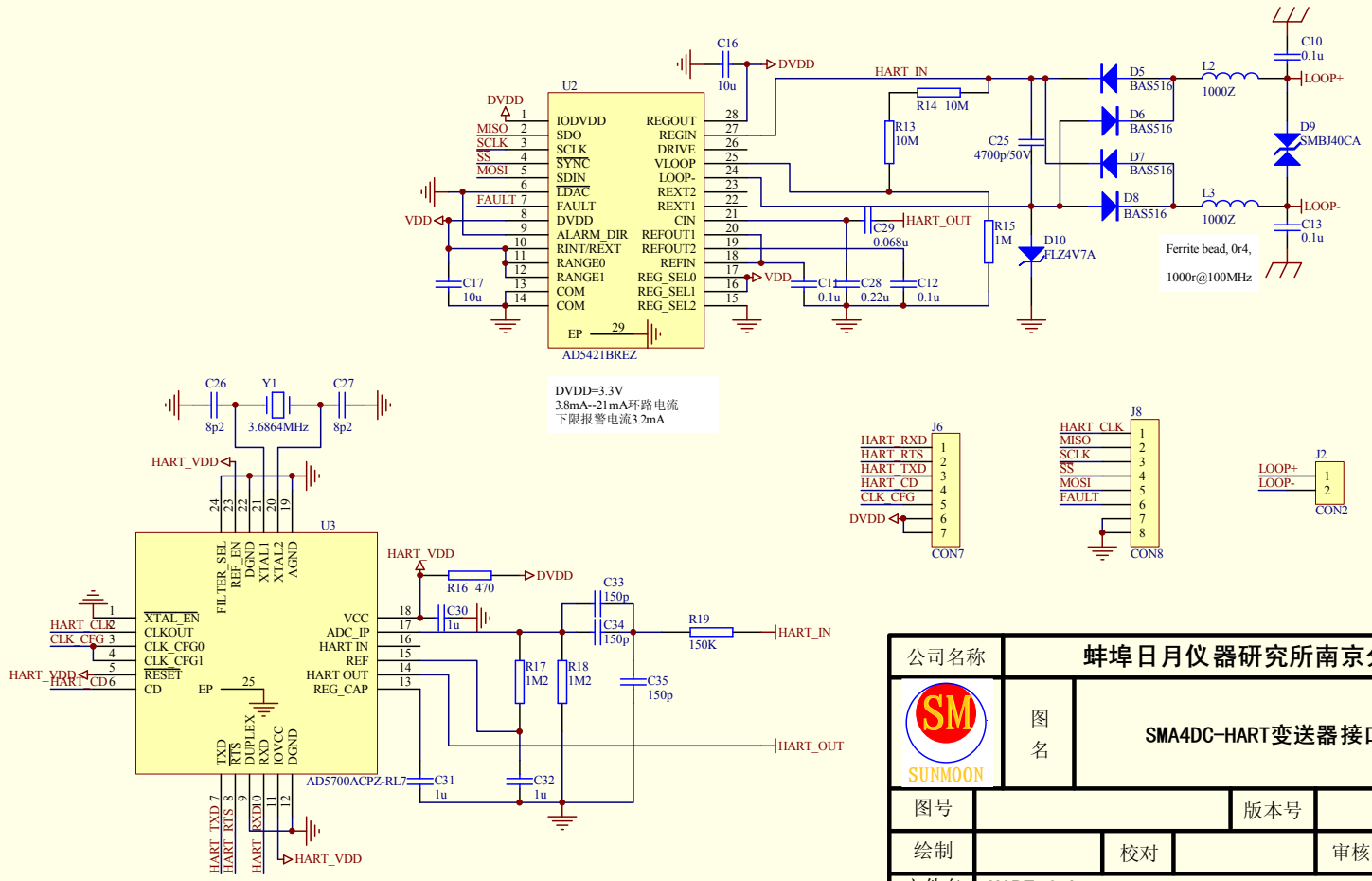

公司名称	蚌埠日月仪器研究所南京分公司		
SUNMOON	图名	SMA4DC-HART变送器接口板原理图	
图号		版本号	V1.00
绘制		校对	审核
文件名	HART.Sch		
Size A4	第 1 张 共 1 张		
当前时间	14:42:32	当前日期	26-Sep-2016