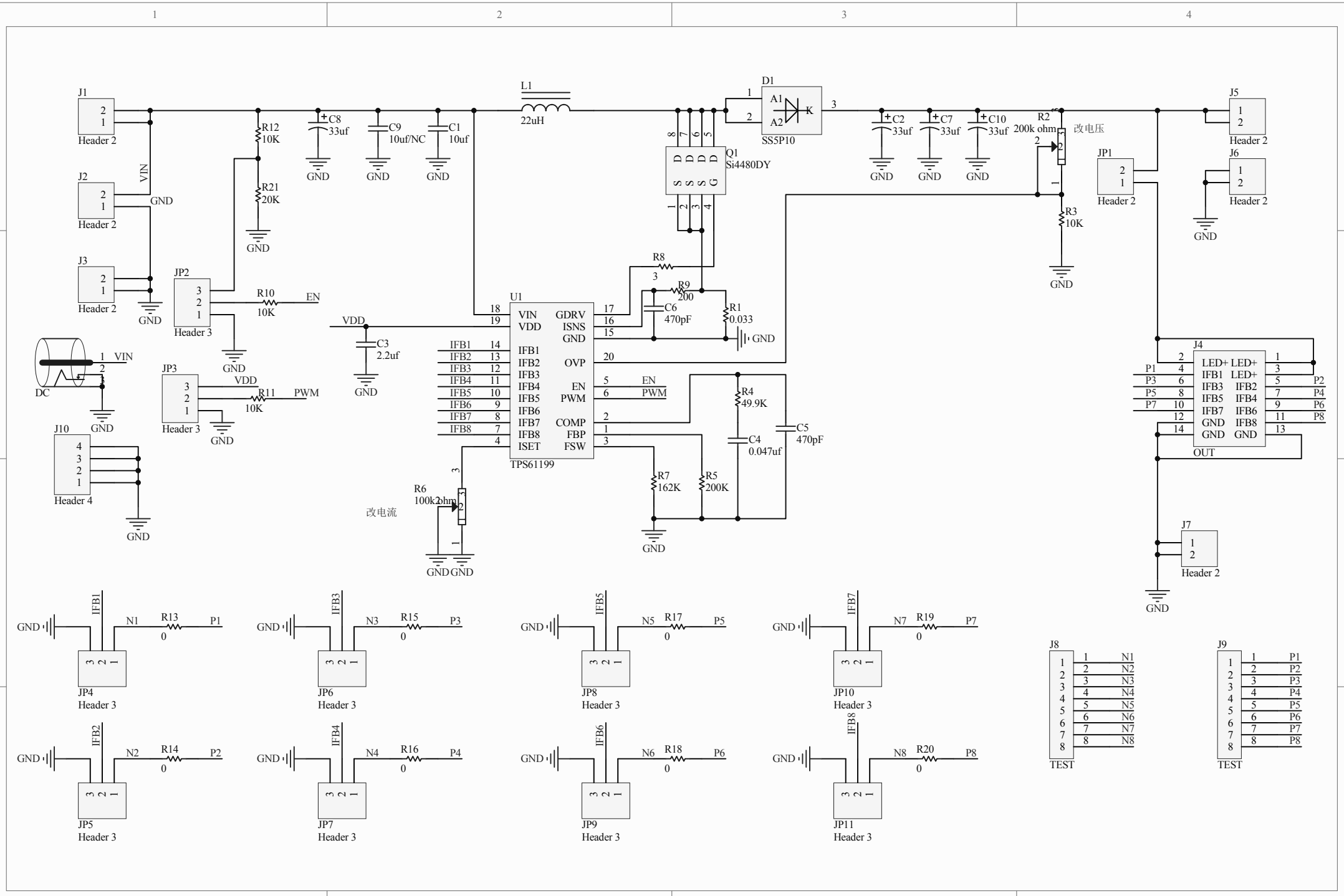
J1
Header 2
J2
Header 2
J3
Header 2
VIN
GND
R12
10K
R21
20K
C8
33uf
C9
10uf/NC
C1
10uf
L1
22uH
D1
A1
A2
K
SS5P10
Q1
Si4480DY
C2
33uf
C7
33uf
C10
33uf
R2
200k ohm
改电压
R3
10K
J5
Header 2
J6
Header 2
JP1
Header 2
JP2
Header 3
R10
10K
EN
U1
TPS61199
VIN
VDD
GND
GDRV
ISNS
OVP
EN
PWM
COMP
FBP
FSW
ISET
IFB1
IFB2
IFB3
IFB4
IFB5
IFB6
IFB7
IFB8
R8
3
R9
200
C6
470pF
R1
0.033
C3
2.2uf
DC
JP3
Header 3
R11
10K
PWM
J10
Header 4
R6
100k ohm
改电流
R4
49.9K
C4
0.047uf
C5
470pF
R7
162K
R5
200K
J4
LED+
OUT
J7
Header 2
JP4
Header 3
JP5
Header 3
JP6
Header 3
JP7
Header 3
JP8
Header 3
JP9
Header 3
JP10
Header 3
JP11
Header 3
R13
R14
R15
R16
R17
R18
R19
R20
J8
TEST
J9
TEST