慈溪市科发电子有限公司
CIXI KEFA ELECTRONICS CO.,LTD.

产品规格书

KF126R-5.0

认证		
电气性能		
参考标准	UL	IEC
额定电压	250V	250V
额定电流	8A	18A
使用线经	26-14 AWG	2.5mm²
耐 电 压	AC2500V/1Min	
机械性能		
扭 力 距	0.4Nm(3.5Lb-in)	
温度范围	-40℃—+105℃	
剥线长度	6.0-7.0mm	
尺寸		
间距	5.0mm	
极数	2P 3P	
材质及电镀		
塑体	PA66 UL94V-0	
焊针	黄铜 镀锡	
簧片	不锈钢	
螺丝	M2.5 钢 镀锌	

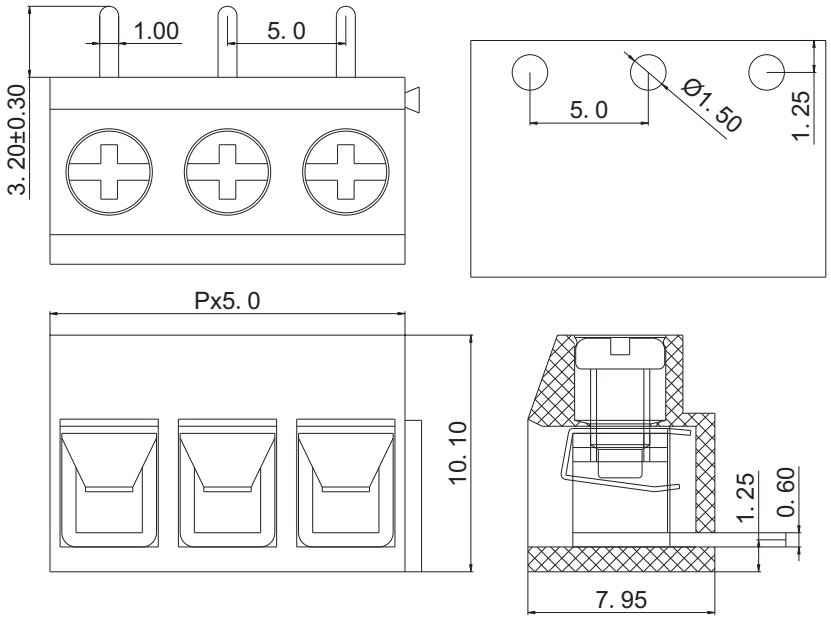

订购方式：

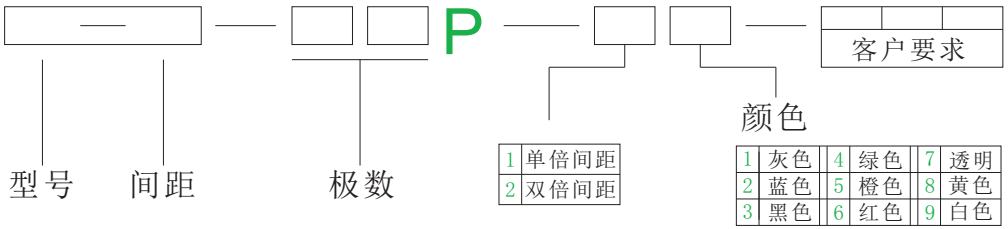

mm (INCH)

THIROANGIF PROJECTION

慈溪市科发电子有限公司
CIXI KEFA ELECTRONICS CO.,LTD.

NAME KF126R-5.0