慈溪市科发电子有限公司
CIXI KEFA ELECTRONICS CO.,LTD.

产品规格书

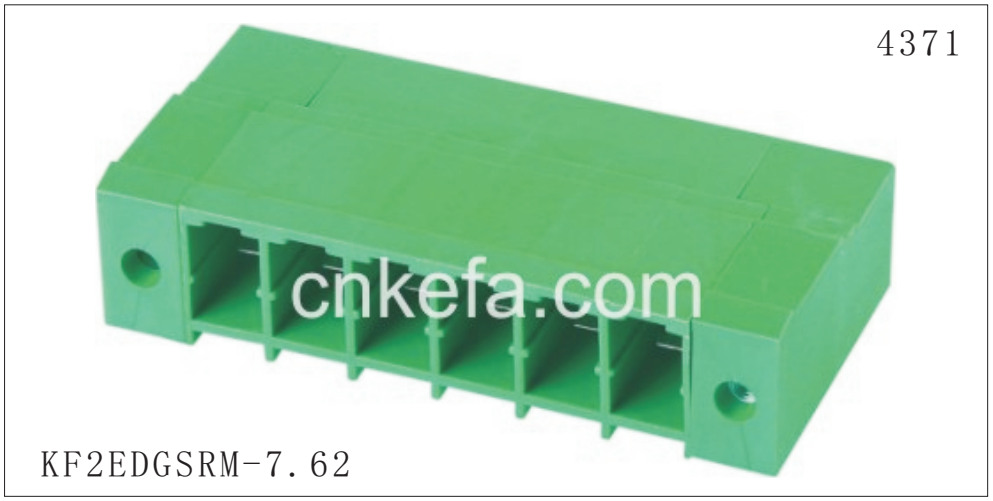

认证	cULus	CE
电气性能		
参考标准	UL	IEC
额定电压	300V	400V
额定电流	30A	32A
耐 电 压	AC2500V/1Min	
机械性能		
温度范围	-40℃—+105℃	
尺寸		
间距	7.62mm	
极数	2P-16P	
材质及电镀		
塑体	PA66 UL94V-0	
焊针	紫铜 镀锡	

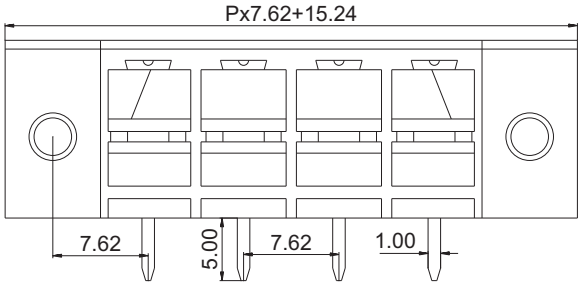

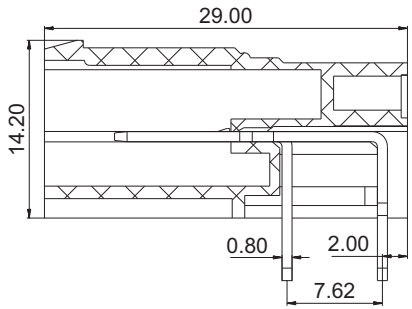

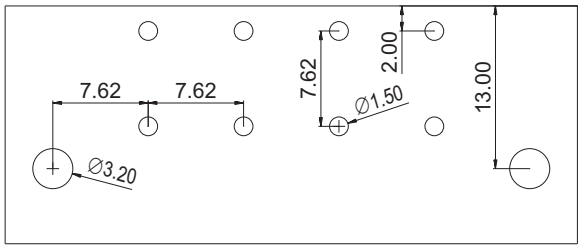

订购方式：

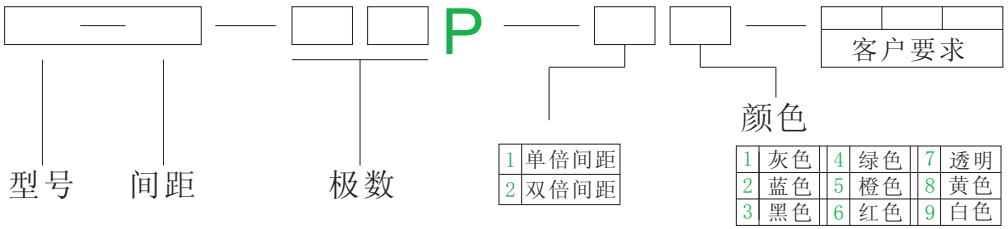

mm (INCH)	慈溪市科发电子有限公司 CIXI KEFA ELECTRONICS CO.,LTD.
THIROANGIF PROJECTION	NAME KF2EDGSRM-7.62