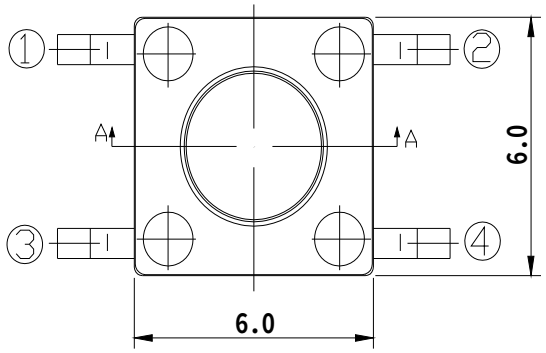

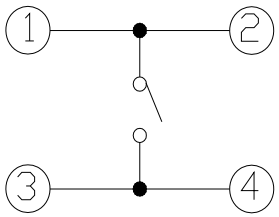

原理图

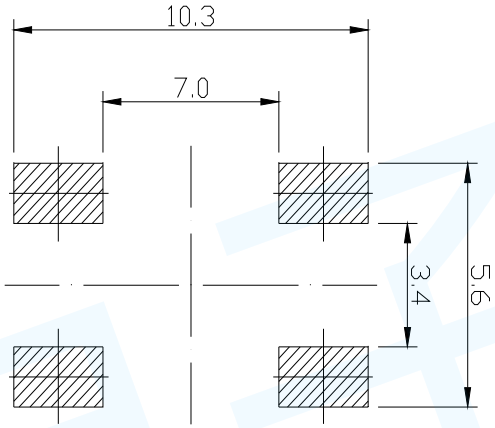

安装参考图

H=4.3,4.5,5.0,5.5,6.0,6.5,7.0,7.5,8.0,8.5,9.0,9.5,10.....

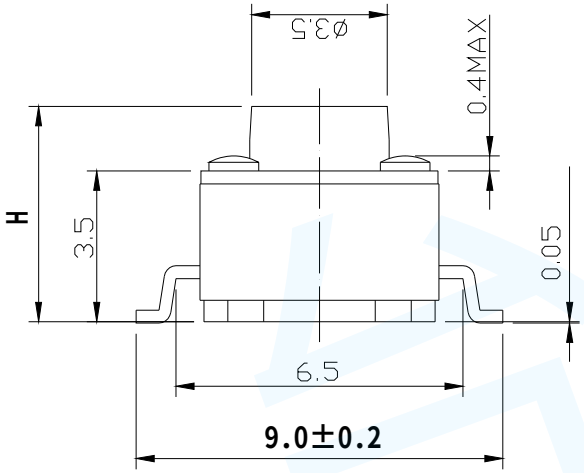

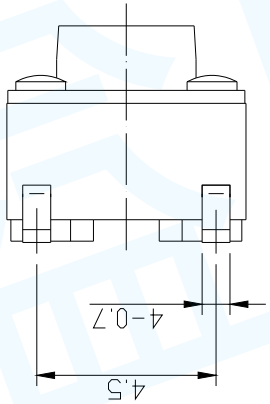

NO	NAME	MATERIAL	QTY	FINISHING
7				
6				
5	盖板	黄铜	1	
4	按钮	PA6T	1	黑色
3	弹片	**不锈钢**	1	**银白色**
2	基座	PPA	1	黑色
1	嵌件	铁	1	

SPECIFICATIONS

Rating	DC 12V 50mA Max.			
Circuit	1P - 1C			
Contact Resistance	100mΩ Max.			
Travel	0.25 ± 0.1mm			
Operating Force	1	160 ± 50 gf	2	250 ± 50 gf
Operating Life(cycles)	100,000 cycles			

单 位 UNIT	mm	一般公差 GENERAL TOLERANCE		**东莞市台溢电子有限公司**	
制 图 DRAW	**杜娟**	.X±0.5	ANGLES		
设 计 DESIGN	**李海斌**	.XX±0.2 / .XXX±0.1	X.±5 / .X.±2	公司网址：Company website	http://www.tydz888.com
审 核 CHECKED	**谭兵**	行 程 Travel	0.25±0.1	名 称 TITLE	**轻触开关**
校准化 STANDARD	**彭勇**	重 量 WT.		型 号 MODEL	**T1-A0601T** / 日 期 DATE **2018/05/12**
批 准 APPROVE	**肖辉华**	表面积 SA.		角 法 PROJ.	比 例 SCALE 1：1 / 版本 REV. A0