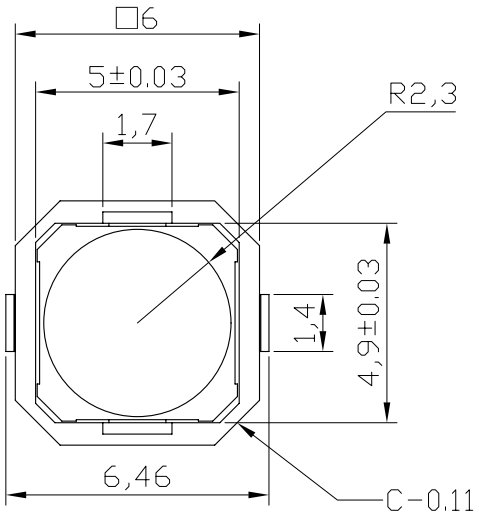

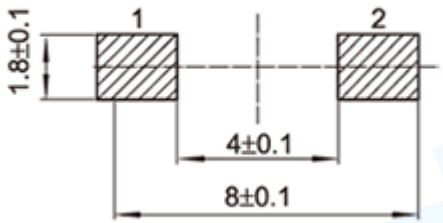

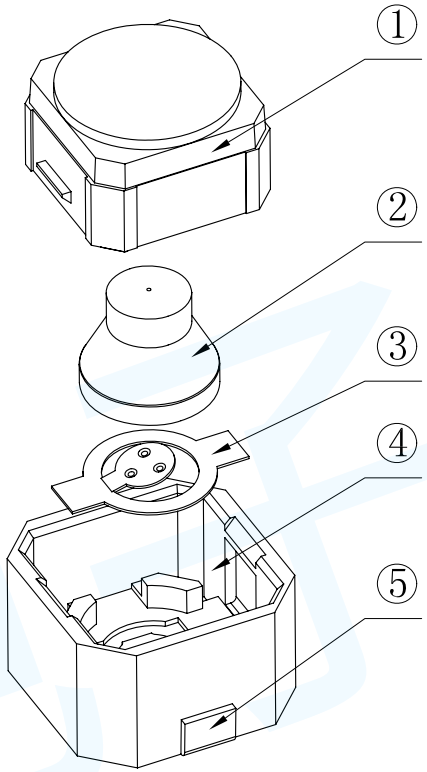

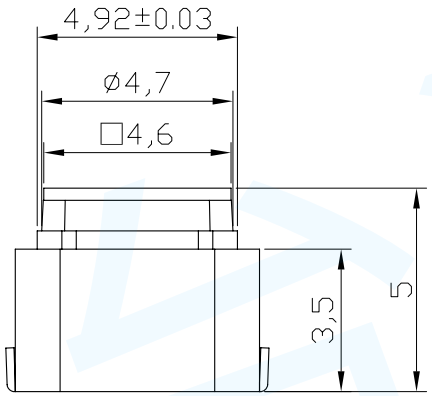

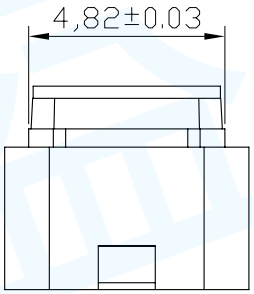

NO	NAME	MATERIAL	QTY	FINISHING
7				
6				
5	嵌　件	黄　铜	1	镀银
4	基　座	PPA	1	黑色
3	弹　片	铍青铜	1	镀银
2	硅胶帽	硅橡胶	1	本色
1	帽　盖	PPA	1	黑色

SPECIFICATIONS

Rating	DC 12V 50mA	
Contact Resistance	100mΩ Max.	
Travel	0.20±0.1mm	
Operating Force	160±50gf	250±50gf
Operating Life (cycles)	300, 000	

单　位 UNIT	mm	一般公差 GENERAL TOLERANCE		东莞市台溢电子有限公司	
制　图 DRAW	杜娟	.X±0.5	ANGLES		
		.XX±0.2	X.±5	公司网址：Company website	http://www.tydz888.com
设　计 DESIGN	李海斌	.XXX±0.1	.X.±2		
审　核 CHECKED	谭兵	行　程 Travel	0.25±0.1	名　称 TITLE	轻触开关
校准化 STANDARD	彭勇	重　量 WT.		型　号 MODEL	T1-A0621 / 日　期 DATE 2018/05/12
批　准 APPROVE	肖辉华	表面积 SA.		角　法 PROJ.	比例 SCALE 1：1 / 版本 REV. A0