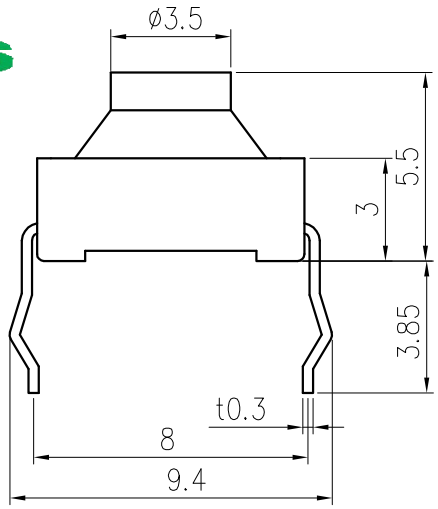

电路简图
SCHEMATIC

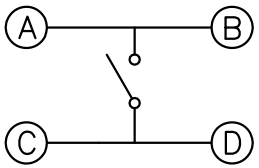

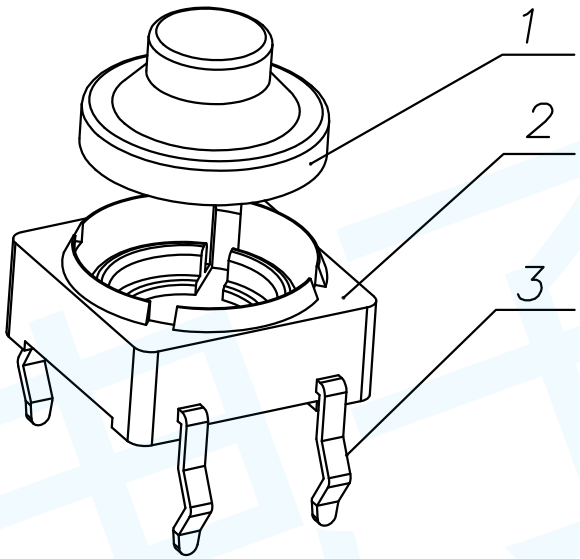

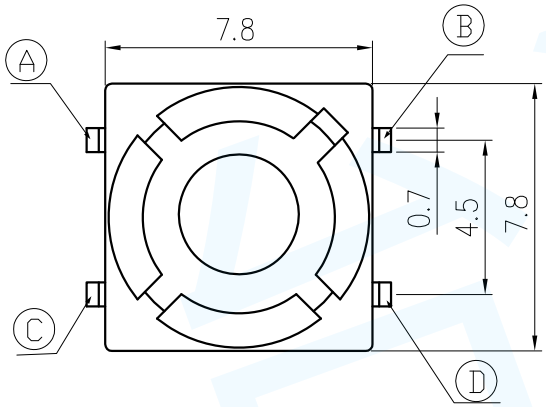

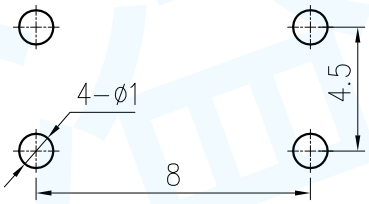

印制线路板
Recommended P.C.B layout

NO	NAME	MATERIAL	QTY	FINISHING
7				
6				
5				
4				
3	嵌件	黄铜	1	镀银
2	基座	PA66	1	黑色
1	帽头	硅胶	1	灰色

SPECIFICATIONS

Rating	50mA 12V DC
Insulation Resistance	100MΩ Min.
Dielectric Withstanding Voltage	AC 250 V(50~60Hz)
Contact Resistance	200 mΩ Max.
Operating Force	120gf±40gf
Operating Life(cycles)	50,000

单 位 UNIT	mm	一般公差 GENERAL TOLERANCE		东莞市台溢电子有限公司	
制 图 DRAW	杜娟	.X±0.5	ANGLES		
设 计 DESIGN	李海斌	.XX±0.2 / .XXX±0.1	X.±5 / .X.±2	公司网址：Company website	http://www.tydz888.com
审 核 CHECKED	谭兵	行 程 Travel	0.20±0.1	名 称 TITLE	轻触开关
校准化 STANDARD	彭勇	重 量 WT.		型 号 MODEL	T1-A0615 / 日 期 DATE 2018/05/12
批 准 APPROVE	肖辉华	表面积 SA.		角 法 PROJ.	比 例 SCALE 1：1 / 版本 REV. A0