THIS DRAWING IS UNPUBLISHED.
VERTRAULICH UNVEROFFENTLICHTE ZEICHNUNG
© COPYRIGHT 2008 BY TE Connectivity
RELEASED FOR PUBLICATION - 2008
FREI FUER VEROEFFENTLICHUNG
ALL RIGHTS RESERVED.
ALLE RECHTE VORBEHALTEN.

MATED WITH:
PASSEND ZU: 929080

LOC	DIST
A1	-

PROJEKT NR.: A97-52019

REVISIONS
ANDERUNGEN

P	LTR	DESCRIPTION BESCHREIBUNG	DATE	DWN	APVD
	A	Erstfreigabe	23APR2010	SBL	HHC
	A1	Materialbezeichnung mit dem Zusatz LS (Laser			
		Sensitive) und HS (High Speed) ergänzt (F8)			
		(keine Materialänderung). Bemerkungen			
		aktualisiert. Ansichten für Werkzeuge 1-2-3			
		sowie Werkzeug 4 und weitere Werkzeuge			
		hinzu (F3-A1)	17OCT2016	HM	VHN

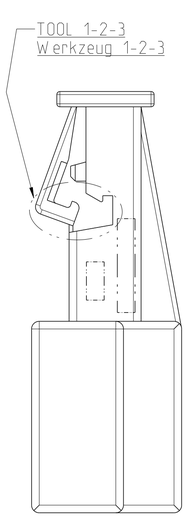

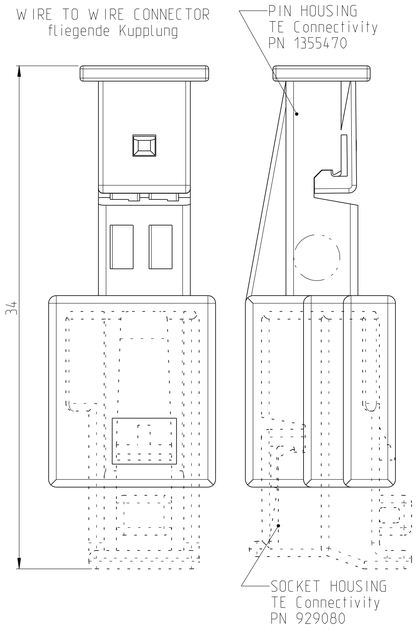

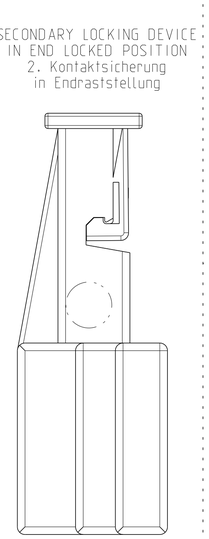

CODINGS / Kodierungen

VERSION I
Variante I

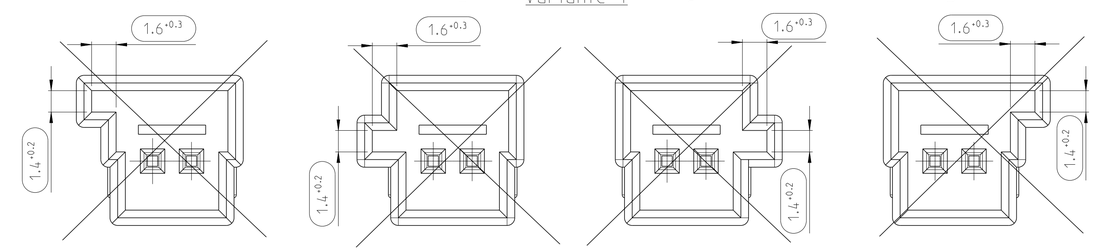

VERSION II
Variante II

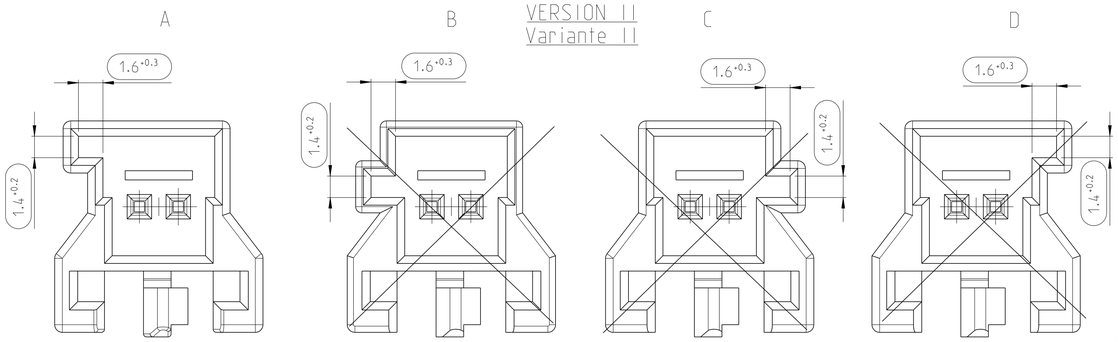

NOTES
Bemerkungen

1 ONLY THE GERMAN LANGUAGE VERSION IS AUTHORITATIVE
Massgebend ist nur der deutsche Text

2 CODING A AS SHOWN
Kodierung A wie gezeichnet

3 FUNCTIONAL MEASUREMENTS MARKED WITH ( ) ARE DOCUMENTED IN THE PPFB. NOT MARKED MEASUREMENTS ARE MEASURED, BUT NOT DOCUMENTED IN THE PPFB. DEVIATIONS HAVE TO BE CORRECTED.
Funktionsbestimmende Masse, die mit ( ) gekennzeichnet sind, werden im PPFB dokumentiert. Nicht gekennzeichnete Masse werden ebenfalls ausgemessen, aber nicht im PPFB dokumentiert. Abweichungen sind zu korrigieren.

4 SUPPLIER-MARKING
Lieferantenkennzeichnung

5 MATERIAL IDENTIFICATION
Materialkennzeichnung

6 DATE MARKING
Datumskennzeichnung

7 MOULD CAVITY MARKING: FOR FIRST MOULD Y;
FOR FURTHER MOULDS X.Y
X = MOULD NUMBER
Y = MOULD CAVITY NUMBER
Formnestkennzeichnung: fuer erstes Werkzeug Y;
fuer weitere Werkzeuge X.Y
X = Werkzeug-Nr.
Y = Formnest-Nr.

8 CAVITY IDENTIFICATION
Kammerkennzeichnung

9 SUPPLIER REVISION INDEX
Revisionsindex des Lieferanten

10 MAX WIRE SIZE 0.75MM² FLR PERMITTED
MAX. INSULATION DIAMETER 1.9MM
NUMBER OF PIECES SEE CABLE HARNESS DRAWINGS
FOR PERMISSIBLE CURRENT CARRYING
CAPACITY OF THE SINGLE CONTACT
SEE PRODUCT SPECIFICATION NO. 108-18030-0
max. zulaessiger Leitungsquerschnitt 0.75mm² FLR
max. Aussendurchmesser Isolierung 1.9mm
Die Stueckzahl ist im Leitungssatz festgelegt
Die zulaessige Strombelastbarkeit fuer
die einzelnen Kontakte ist der
Produkt-Spezifikation Nr.: 108-18030-0 zu entnehmen

11 SUPPLIED FORM: LOOSE PIECE IN CARTON
Auslieferungsform: Schuettgut im Karton

12 SUPPLY CONDITION: SECONDARY LOCKING
DEVICE IN PRE-LOCKED POSITION
Auslieferungszustand: 2.Kontakt-
sicherung in Vorrastst ellung

NOTE Bem.	FEATURE Merkmal	TE Connectivity - No.
50	CONTACTS BY TE Connectivity (10) Kontakte von TE Connectivity	929453 normale Anwendung normal application
51	USEABLE MATING PART BY TE Connectivity Passendes Gegenstueck von TE Connectivity	929080
52	PRODUCT-SPEC. Produkt-Spez.	108-18620

VERSION I / Variante I
(WITHOUT LOCKING PART / ohne Anreihelement)

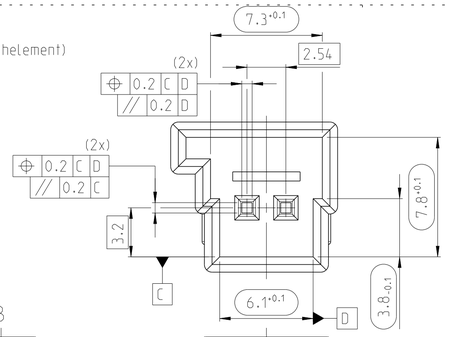

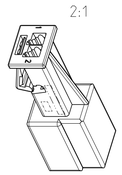

VERSION II / Variante II
(WITH LOCKING PART) / (mit Anreihelement)

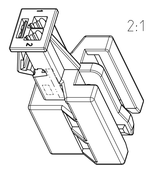

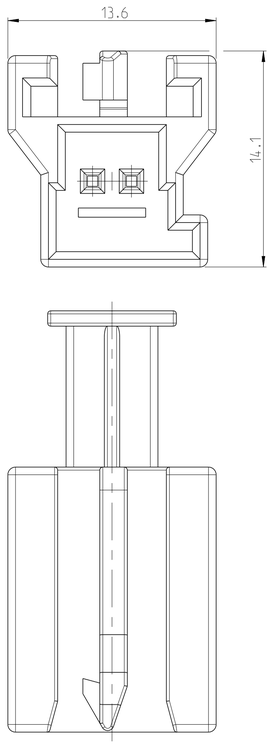

CUT-OUT OF BODY
Karosserie-Durchbruch

VERSION II
Variante II

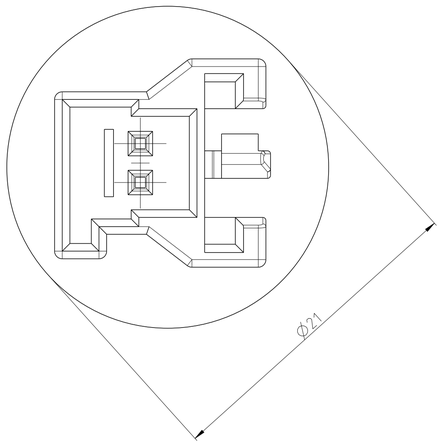

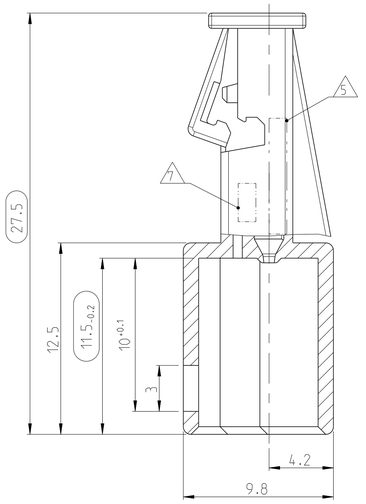

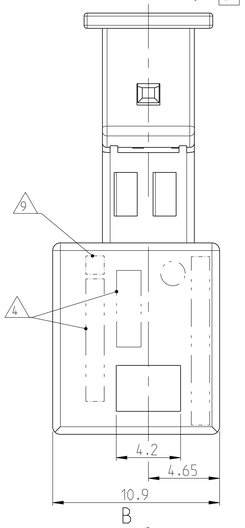

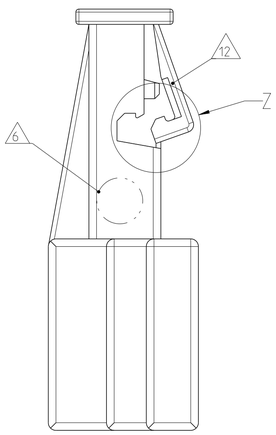

TOOL 4 AND FURTHER TOOLS
Werkzeug 4 und weitere Werkzeuge

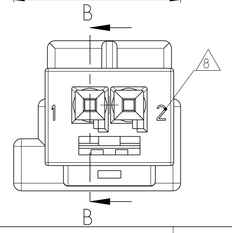

Z
10:1

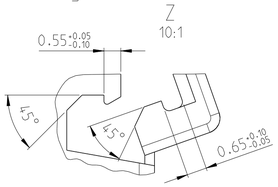

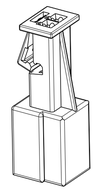

PIN HOUSING 2POS Stiftgehaeuse 2pol.	0.0019	A	1-1355470-5	A	PBT-GF10 / BASF Ultradur B4300G2 LS HS	schwarz/BLACK RAL 9011	II
Benennung TITLE	Masse [kg] MASS [kg]	COD	TE Connectivity Bestell-Nr. ORDER-NO.	REV	Werkstoff MATERIAL	Oberflaeche/Farbe SURFACE/COLOUR	Variante VERSION

THIS DRAWING IS A CONTROLLED DOCUMENT.
DIESE ZEICHNUNG IST EIN KONTROLLIERTES DOKUMENT.

DIMENSIONS: MASSEINHEITEN: mm

TOLERANCES UNLESS OTHERWISE SPECIFIED ACC. TO DIN 16901-N0
VALIDITY HAS THE RELEVANT VERSION AT THE MOMENT OF PART CONSTRUCTION.
Freimasstoleranzen nach DIN 16901-N0
Gültigkeit hat die aktuelle Version zum Zeitpunkt der Teilekonstruktion.
TOLERANCING ISO 8015
TOLERIERUNG ISO 8015
ANGLES/WINKEL ±2°

MATERIAL: SEE TABLE -

FINISH/OBERFLAECHE/FARBE: SEE TABLE -

DWN: S. Blidar 15APR2010
CHK: H. Holland-Cunz 15APR2010
APVD: -
PRODUCT SPEC PRODUKTSPEZ.: 52
APPLICATION SPEC. VERARBEITUNGSSPEZ.: -
WEIGHT GEWICHT: SEE TABLE

TE Connectivity

NAME: PIN HSG 2POS., MQS
Stiftgeh. 2pol., MQS
-

SIZE	CAGE CODE	DRAWING NO ZEICHNUNGS-NR.	RESTRICTED TO NUR FUER
A1	00779	C-1355470	-

CUSTOMER DRAWING /KUNDENZEICHNUNG | SCALE MASSSTAB 5:1 | SHEET BLATT 1 OF VON 1 | REV A1

4805 (3/11)