图号	015-S04-JS02

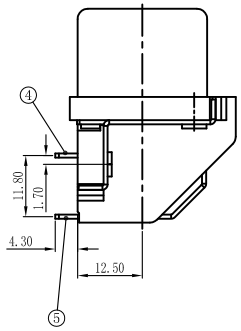

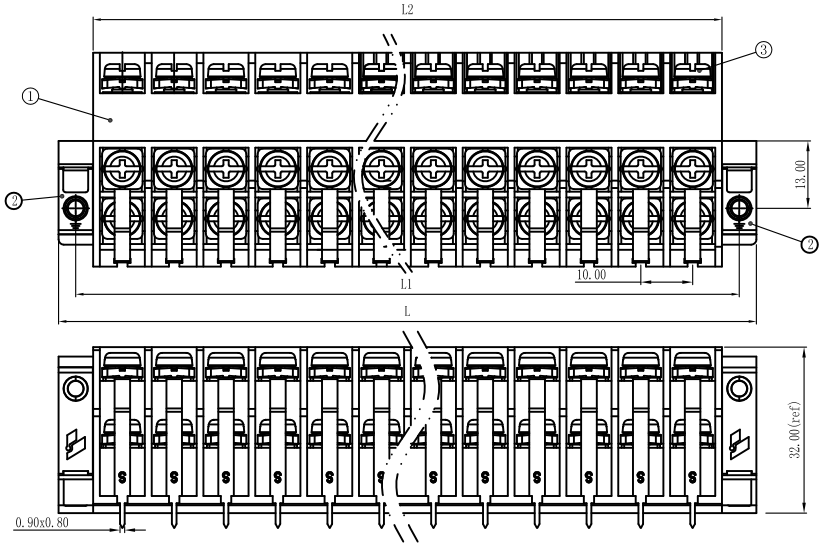

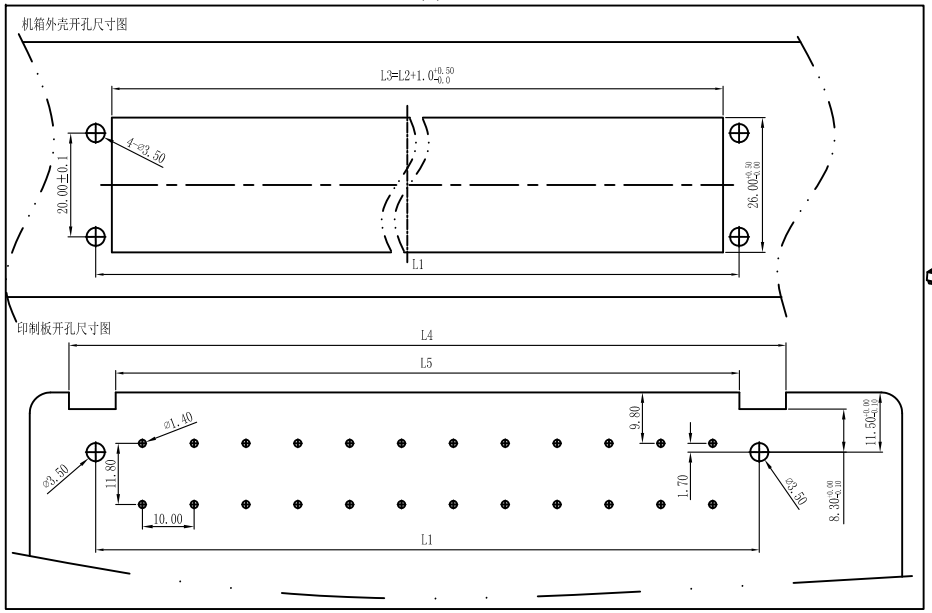

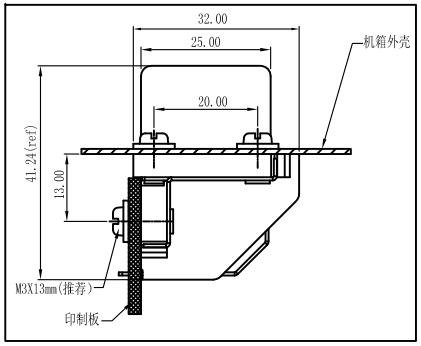

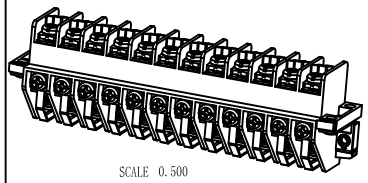

V4.1

TD4-10 / X X -L L R R
- 右侧起始装针
- 左侧起始装针
- 位数

RoHs Compliance

表1：Technical data Table(技术数据表)

认证 \ 参数		Voltage (额定电压V)	Ampere (额定电流A)	Wire Ramge (线径范围)	Torque (扭力)
CQC	*	400/690	25A	0.5-4.0mm2	12kgf.cm (1.2N.m)
IEC		400/690	25A	0.5-4.0mm2	Screw M4
UL					

技术参数
1. 绝缘材料：UL94 V-0/GWIT 850℃，CTI≤3
2. 使用温度:-40℃ to +130℃
3. 相对湿度≤95%RH,无凝露
4. 绝缘电阻：≥500MΩ/500v
5. 介质耐压：2.5KV/1min
6. 冲击耐压：5.0KV/1.2/50μs
7. 耐电流：100In/1s
8. 最小电气间隙：3.7mm
9. 最小爬电距离：4.5mm(在护套使用下)
10. 户内使用
11. 外部污染等级：2级
12. 过电压等级3级
13. 表面印字性能良好
14. 剥线长度：7mm
15. 接线扭矩：1.2Nm(MAX)

颜色	颜色代码	RAL 色号
绿色	GN	6018

*注：此表所列尺寸为中性尺寸，公差带请参照"未注公差系数表"。

尺寸 \ P数	L	L1	L2	L3	L4	L5
8P	54.6	48.0	41.3	42.3	58.3	40.3
12P	74.6	68.0	61.3	62.3	78.3	60.3
14P	84.6	78.0	71.3	72.3	88.3	70.3
16P	94.6	88.0	81.3	82.3	98.3	80.3
18P	104.6	98.0	91.3	92.3	108.3	90.3
20P	114.6	108.0	101.3	102.3	118.3	100.3
24P	134.6	128.0	121.3	122.3	138.3	120.3
26P	144.6	138.0	131.3	132.3	148.3	130.3
28P	154.6	148.0	141.3	142.3	158.3	140.3
30P	164.6	158.0	151.3	152.3	168.3	150.3
32P	174.6	168.0	161.3	162.3	178.3	160.3

模塑件公差系数表 (GB/T 14486-93 MT5)

尺寸范围	热塑性聚酯
0~3	±0.1
3~6	±0.12
6~10	±0.14
10~14	±0.16
14~18	±0.19
18~24	±0.22
24~30	±0.25
30~40	±0.28
40~50	±0.32
50~65	±0.37
65~80	±0.43
80~100	±0.50
100~120	±0.57
120~140	±0.64

未注角度公差系数表(GB/T1804-m)

长度分段	第一系列
~10	±1°
>10~50	±30′
>50~120	±20′
>120~400	±10′

序号	零件描述	数量	材 料	备 注
5	长焊针	(LL+RR)/2	铜合金	表面镀锡
4	短焊针	(LL+RR)/2	铜合金	表面镀锡
3	M4两组合束尾螺钉	2P	碳素钢	表面镀锌
2	接地导板	2	铜合金	表面镀镍
1	绝缘外壳	1	热塑性聚酯	UL94-V0

版本	更改文件号	签名	审核	年月日
V4.1	增加产品位数	YYQ		19/08/02
V4	ECN180904-033	YYQ		19/04/01
V3	ECN15037	LD		15/11/11
V2	14110401	LD		14/11/04
V1	14101601	LD		14/10/16

设计	LD	15/12/31	标准化	
审核	2019.08.02		工艺	
批准	卞勇		共 张	第 张

上海置恒电气有限公司 资料中心发行章 2019.08.02
□初版发行 □文件变更 □产品变更 ☑修正图面

材料:			品名
重量 (g)	单位	比例	TD4-10/XX-LLRR(000)商务图
	mm		
图幅	A4	视角	货号 料号
			015 01 XX LLRR 000
			图号 015-S04-JS02

JOINTLEAN

声明：本图纸知识产权归上海置恒电气有限公司所有，未经允许私自传播、盗用须承担法律责任。

图框版本：V7