MKDS 3/ 4-5,08 - PCB端子

1712805

https://www.phoenixcontact.com/cn/products/1712805

请注意，本PDF文档中所示数据均生成自在线目录。完整数据请见用户文档。我们的一般下载使用条款已生效。

固定式连接器， 额定电流: 24 A， 额定电压(III/2): 400 V， 额定横截面: 2.5 mm^2， 电位数: 4， 行数: 1， 每行位数: 4， 产品系列: MKDS 3， 针距: 5.08 mm， 接线方式: 带压片的螺钉连接， 螺钉头规格: L 开槽， 安装: 波峰焊， 导线／PCB连接方向: 0 °， 颜色: 绿色， 针脚排列: 直线排列， 焊针[P]: 5 mm， 每个电势的焊针数量: 1， 包装类型: 纸箱包装。 该产品可组成不同位数的连接器!

优势

- 通用型连接方式，可在全球范围内使用
- 最大接触力，升温较低
- 允许连接两条绞线
- 内置保护导轨，可防止插错弹性变形管下的导线
- 通过侧面的锁扣可以组合不同位数

商业数据

订货号	1712805
包装单位	50 pc
最小订货量	50 pc
销售关键代码	AAMFIB
产品关键代码	AAMFIB
目录页面	页码105 (C-1-2013)
GTIN	4017918023867
单件重量（含包装）	8.003 g
单件重量（不含包装）	7.694 g
关税号	8536901900
原产地	DE

技术数据

产品属性

类型	连接器可组合
产品线	COMBICON Terminals M
产品类型	印制电路板终端
产品系列	MKDS 3
位数	4
针距	5.08 mm
套件包括	2940032 EMG 45-LG/SET
连接量	4
行数	1
电位数目	4
针脚排列	直线排列
每个电位的焊针	1

电气特性

额定电流I_N	24 A
额定电压 U_N	400 V
污染等级	3
额定电压(III/3)	250 V
额定电涌电压(III/3)	4 kV
额定电压(III/2)	400 V
额定电涌电压(III/2)	4 kV
Rated voltage (II/2)	630 V
额定电涌电压(II/2)	4 kV

连接数据

连接技术

类型	连接器可组合
额定横截面	2.5 mm²

导线连接

连接方式	带压片的螺钉连接
硬导线横截面	0.2 mm² ... 4 mm²
柔性导线横截面	0.2 mm² ... 2.5 mm²
可连接导向横截面 AWG	24 ... 12
柔性导线横截面，带不含绝缘套管的冷压头	0.25 mm² ... 2.5 mm²
柔性导线横截面，带套管，带塑料绝缘套管	0.25 mm² ... 2.5 mm²
2根横截面相同的导线，刚性导线	0.2 mm² ... 1.5 mm²
2根横截面相同的导线，柔性导线	0.2 mm² ... 1.5 mm²
2根具有相同横截面的导线，柔性，带套管但不带塑料套管	0.25 mm² ... 0.75 mm²
2根具有相同横截面的导线，柔性，带TWIN套管及塑料套管	0.5 mm² ... 1.5 mm²

剥线长度	8 mm
紧固扭矩	0.5 Nm ... 0.6 Nm

安装

安装类型	波峰焊
针脚排列	直线排列
螺钉头驱动方式	开槽 (L)
螺钉头驱动方式	开槽 (L)

材料规格

材料数据 - 联系方法

注意事项	符合WEEE/RoHS，根据IEC 60068-2-82/JEDEC JESD 201的要求没有晶须
接触件材料	CU合金
表面特性	镀锡
接线点金属表面（顶层）	锡 (4 - 8 µm Sn)
焊接区域金属表面（顶层）	锡 (4 - 8 µm Sn)

材料数据 - 壳体

颜色 (外壳)	绿色 (6021)
绝缘材料	PA
绝缘材料组	I
CTI符合IEC 60112	600
阻燃等级，符合UL 94	V0
符合EN 60695-2-12标准的灼热丝可燃性指数GWFI	850
符合EN 60695-2-13标准的灼热丝起燃性温度GWIT	775
符合EN 60695-10-2标准的球压试验温度	125 °C

机械数据 – 致动元件

颜色 ()	()

说明

应用说明	为了安全的导线连接，请始终以规定的拧紧扭矩安装。尤其是在使用两位或三位PCB端子时，各个触点的单个焊针无法对此进行补偿。这就是在连接导线时必须对端子进行固定支撑的原因（单手固定，支持在外壳上）。

尺寸

尺寸图	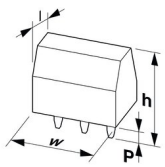
针距	5.08 mm
宽度 [w]	20.32 mm

高度[h]	23 mm
长度[l]	11.2 mm
高度	18 mm
焊针长度[P]	5 mm

PCB设计

引脚间距	15.24 mm

电气测试

电气间隙和爬电距离 |

规格	IEC 60947-1:2007-06 + A1:2010-12 + A2:2014-09
绝缘材料组	I
比较跟踪指标（IEC 60112）	CTI 600
额定绝缘电压 (III/3)	250 V
额定电涌电压 (III/3)	4 kV
最小电气间隙值 - 不均匀电场(III/3)	3 mm
最小爬电距离(III/3)	3.2 mm
连接导线横截面注意事项	已连4 mm²导线（刚性）
额定绝缘电压 (III/2)	400 V
额定电涌电压(III/2)	4 kV
最小电气间隙值 - 不均匀电场(III/2)	3 mm
最小爬电距离(II/2)	3 mm
额定绝缘电压 (II/2)	630 V
额定过电压 (II/2)	4 kV
最小电气间隙值 - 不均匀电场(II/2)	3 mm
最小爬电距离(II/2)	3.2 mm

环境和真实条件

环境条件

环境温度（运行）	-40 °C ... 105 °C (取决于电流承载能力/衰减曲线)
环境温度（存放/运输）	-40 °C ... 70 °C
相对湿度（存放/运输）	30 % ... 70 %
环境温度（组装）	-5 °C ... 100 °C

包装规格

包装类型	纸箱包装

图纸

尺寸图

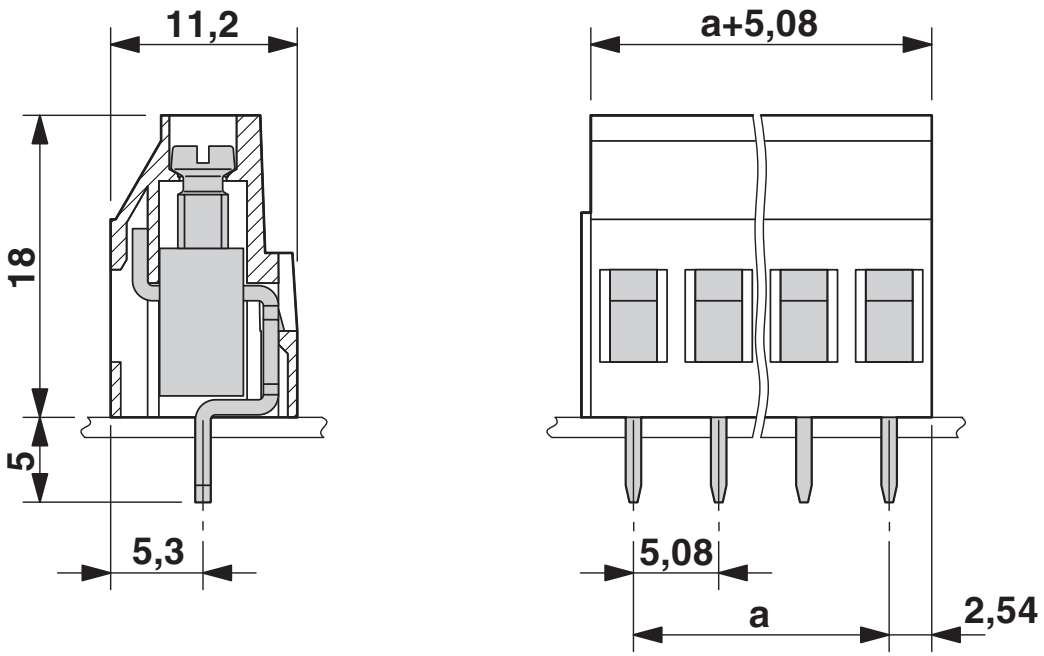

开孔图/焊盘环宽

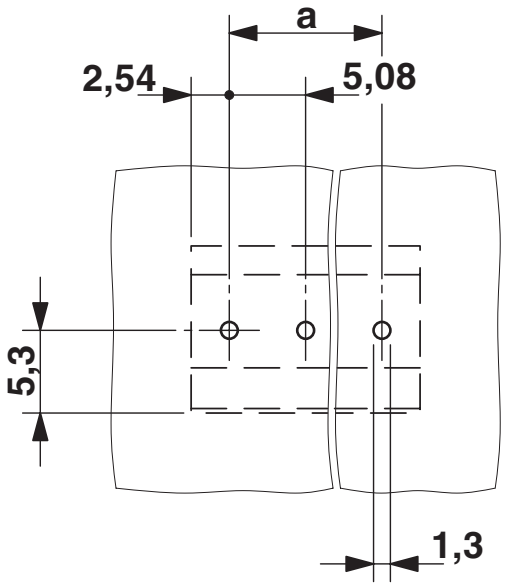

认证

CSA
认证ID: 13631

	额定电压U_N	额定电流I_N	接线容量AWG	接线容量mm^2
使用组 B				
	300 V	10 A	28 - 12	-
使用组 D				
	300 V	10 A	28 - 12	-

EAC
认证ID: B.01687

cULus Recognized
认证ID: E60425-19770427

	额定电压U_N	额定电流I_N	接线容量AWG	接线容量mm^2
使用组 B				
多导线连接	300 V	15 A	30 - 18	-
螺钉连接	300 V	15 A	30 - 12	-
使用组 D				
多导线连接	300 V	10 A	30 - 18	-
螺钉连接	300 V	10 A	30 - 12	-

DNV GL
认证ID: TAE00001EV

IECEE CB Scheme
认证ID: DE1-66542

	额定电压U_N	额定电流I_N	接线容量AWG	接线容量mm^2
	400 V	28 A	-	0.2 - 4

VDE Zeichengenehmigung
认证ID: 40055394

	额定电压U_N	额定电流I_N	接线容量AWG	接线容量mm^2
	400 V	28 A	-	0.2 - 4

分类

ECLASS

ECLASS-9.0	27440401
ECLASS-10.0.1	27440401
ECLASS-11.0	27460101

ETIM

ETIM 8.0	EC002643

UNSPSC

UNSPSC 21.0	39121400

产品环境合规性

China RoHS	环保使用期限：无限期 = EFUP-e
	无超标的有害物质

附件

注意：应用以下某些附件可能会导致本产品受限。

EBP 2- 5 - 插拔式桥接件

1733169

https://www.phoenixcontact.com/cn/products/1733169

插拔式桥接件，适用于针距为5.0 mm或5.08 mm的连接器

最大电流承载能力: 12 A

EBP 3- 5 - 插拔式桥接件

1733172

https://www.phoenixcontact.com/cn/products/1733172

插拔式桥接件，适用于针距为5.0 mm或5.08 mm的连接器

最大电流承载能力: 12 A

EBP 4- 5 - 插拔式桥接件

1733185

https://www.phoenixcontact.com/cn/products/1733185

插拔式桥接件，适用于针距为5.0 mm或5.08 mm的连接器

最大电流承载能力: 12 A

SZS 0,6X3,5 - 螺丝刀

1205053

https://www.phoenixcontact.com/cn/products/1205053

操作工具，适用于ST端子，绝缘，同样可用作一字刀口螺丝刀，尺寸： 0.6 x 3.5 x 100 mm，防滑手柄采用二次注塑工艺

RZ 1,25-MKDS 3 - 间隔板

1703047

https://www.phoenixcontact.com/cn/products/1703047

间隔板，当MKDS和GMKDS混合排列时，用于调整连接器之间的针距，厚1.25 mm

SK 5,08/3,8:UNBEDRUCKT - 标记卡

0805412

https://www.phoenixcontact.com/cn/products/0805412

标记卡， 白色， 未标记， 适用的打印机： 标记笔， 安装方式: 背胶固定， 适用的模块宽度： 5.08 mm， 标识区域大小: 5,08 x 3,8 mm

SK 5,08/3,8:FORTL.ZAHLEN - 标记卡

0804293

https://www.phoenixcontact.com/cn/products/0804293

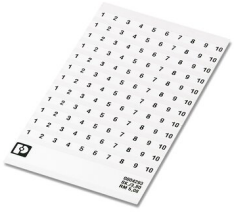

标记卡， 白色， 标识， 水平: 连续编号1 … 10、11 … 20等，直至91 … (99)100， 安装方式: 背胶固定， 适用的模块宽度： 5.08 mm， 标识区域大小: 5,08 x 3,8 mm

B-STIFT - 标记笔

1051993

https://www.phoenixcontact.com/cn/products/1051993

标记笔，用于书写标记未打印的扁平式标记条，标记防抹擦，防水，线宽0.5 mm

Phoenix Contact 2023 Â© - 保留所有权利
https://www.phoenixcontact.com

菲尼克斯（中国）投资有限公司总部
南京市江宁经济开发区菲尼克斯路36号
（江宁236信箱）邮编： 211100
025-52121888
phoenix@phoenixcontact.com.cn