图号	156-S19-JS05

RoHs Compliance

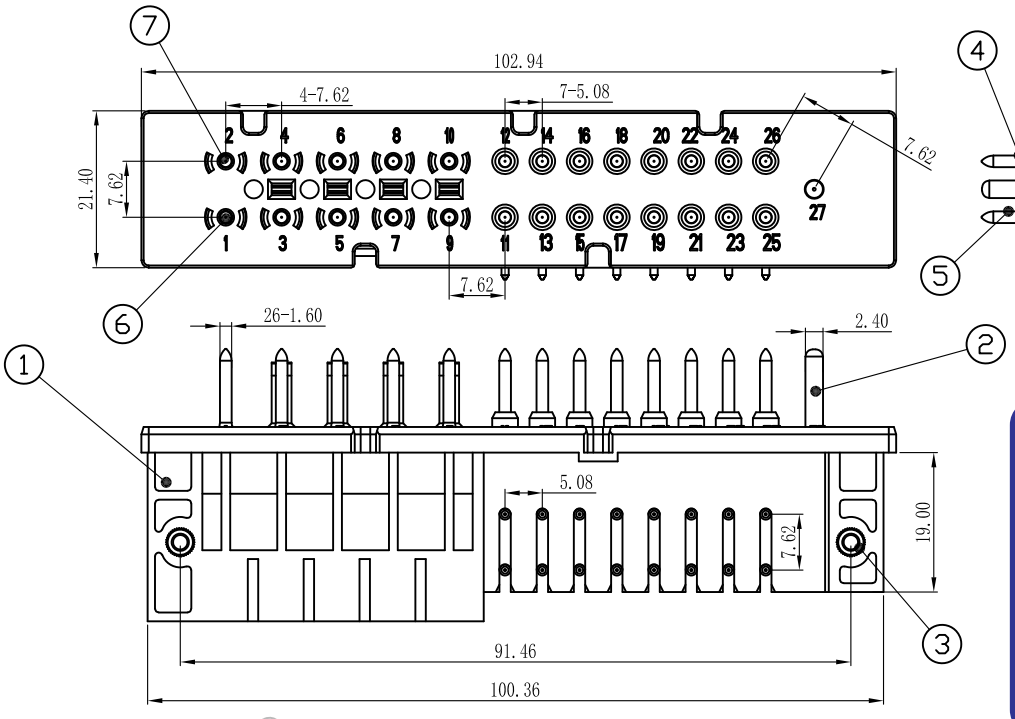

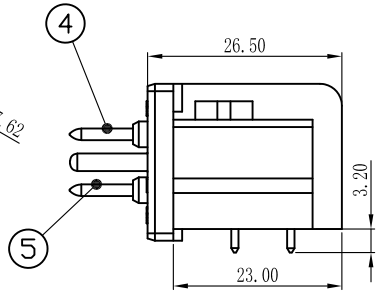

技术参数

1. 工作电压：250V(AC)
2. 额定电流：10A
3. 接触电阻：≤3mΩ
4. 绝缘电阻：≥500MΩ/500V
5. 工频耐压：2.5KV/min
6. 冲击耐压：5.0KV/1.2/50μs
7. 机械寿命:≥1000次
8. 绝缘材料：UL94 V-0/GWFI 960℃,CTI≤3
9. 使用温度:-40℃ to +125℃
10. 相对湿度：90%~95%(40℃±2℃)
11. 盐雾：5%NaCl雾气中96H
12. 外观颜色:RAL 7032
13. 退PIN力≥150N（压线区）；≥100N(焊针区)

P0.2

上海置恒电气有限公司
技术部发行章
2022.02.16
☐新品 ☑修正图面

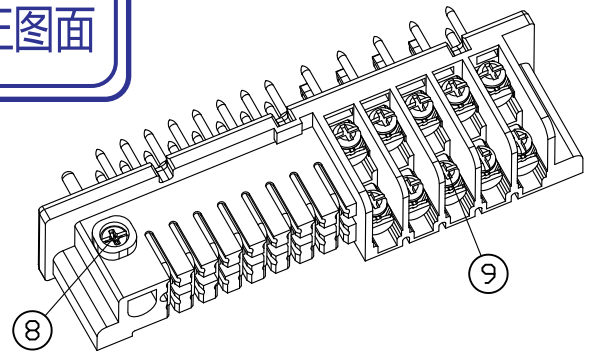

PCB板开孔示意图

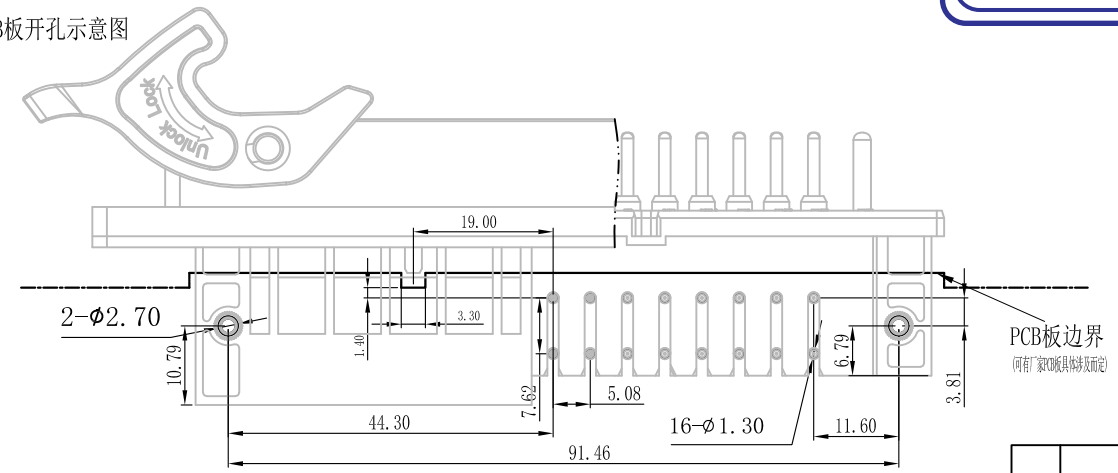

模塑件公差系数表 (GB/T 14486-93 MT5)	
尺寸范围	热塑性聚酯
0~3	±0.1
3~6	±0.12
6~10	±0.14
10~14	±0.16
14~18	±0.19
18~24	±0.22
24~30	±0.25
30~40	±0.28
40~50	±0.32
50~65	±0.37
65~80	±0.43
80~100	±0.50
100~120	±0.57
120~140	±0.64

未注角度公差系数表(GB/T1804-m)	
长度分段	第一系列
~10	±1°
>10~50	±30′
>50~120	±20′
>120~400	±10′

序号	零件描述	数量	材料	备注
9	DTU-26芯两组合压线螺丝	10	碳素钢	
8	DTU接地压线螺丝	1	碳素钢	
7	DTU-26芯短公针	5	铜合金	表面镀金
6	DTU-26芯长公针	5	铜合金	表面镀金
5	DTU-26芯短弯焊针	8	铜合金	表面镀金
4	DTU-26芯长弯焊针	8	铜合金	表面镀金
3	M2.5法兰螺母	2	铜合金	表面清洗
2	DTU接地公针	1	铜合金	表面镀金
1	DTU-26芯插芯主体	1	热塑性聚酯	UL94 V-0

版本	更改文件号	签名	审核	年月日
P0.2	优化退PIN力	WMY		22/02/15
P0.1	增加退PIN力要求	WMY		21/11/18
P0	设计出图	WMY		21/04/06

设计 WMY 20/12/10 标准化
审核 工艺
批准 龚洁雨 共 张 第 张

审核 2022.02.16

材料:见列表

重量 (g)	单位	比例
	mm	1:1
图幅	A4	视角

品名
HDC-MSX-10A-5Y8H-PE(001)
DTU-26芯插座插芯商务图

货号 料号
156 05 26 0508 001

图号
156-S19-JS05

JOINTLEAN

声明：本图纸知识产权归上海置恒电气有限公司所有，未经允许私自传播、盗用须承担法律责任。

图框版本：V7.1