物料大类	仪器仪表	规范编号	N04001006-00-001
物料中类	变送器/传感器	编 制	闫兆宇
物料小类	电流变送器/电流传感器	审 定	刘红伟
子 类	无	日 期	2019.11.22

许继集团物资采购专用技术规范

1 采用标准和规范

JBT 7490-2007 霍尔电流传感器

2 使用环境要求

序号	名 称		单位	要求值
1	使用场所		-	户外
2	海拔高度（m）（不超过）		m	≤2000
3	工作环境温度（℃）	最高气温	℃	+85
		最低气温	℃	-40
		最大日温差	℃	±20
4	相对湿度范围要求（%）	日相对湿度平均值	%	≤100
		月相对湿度平均值	%	≤100
7	运输温度		℃	-40℃～85℃
8	储存温度		℃	-45℃～90℃

3 主要技术参数

3.1 参数表

序号	参数名称		参数内容
1	额定输入电流	Ipn	±50A DC
2	测量范围	Ipm	±60A DC
3	额定输出电压@Ip @Ip=0	Vo	2.5±(2*Ip/Ipn)V DC 2.5V DC
4	负载电阻	RL	＞10kΩ
5	工作电源电压	Uc	+5V DC
6	电流消耗	Ic	15mA+Is
7	绝缘电压	Vd	3.0kVAC/50Hz/1min
8	绝缘电阻	Id	1000MΩ
9	精度（@ Ipn , Ta=25℃ ）	Xg	＜±1.0%

10	线性度(@ Ipn , Ta=25℃)	Er	＜±0.1%FS
11	零点失调电压（@Ta=25℃ , Ip=0）	Voe	＜±20mV
12	失调电压温漂	TCVoe	＜±0.5mV/℃
13	响应时间	Tr	＜1us
14	跟随精度	di/dt	>50A/us
15	频宽(@-3dB)	BW	DC～100kHz
16	外壳材料		PBT UL94-V0

3.2 外形尺寸

外观清洁，色泽均匀、无裂痕及机械划伤；

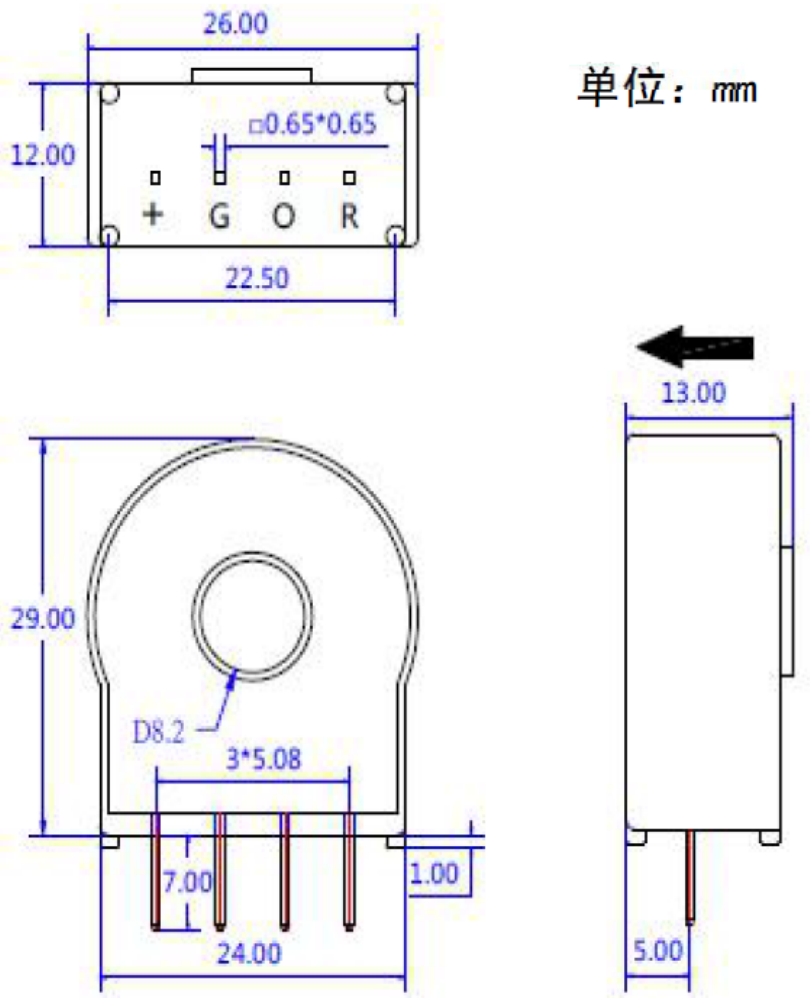

引脚尺寸：0.6 mm * 0.6 mm

引脚定义：

+:电源正；G:电源负、输出负；O:输出正；R:参考电压引脚，不用悬空

4 主要功能要求

无

5 主要性能要求

无

6 图纸及资料要求

序号	提交图纸、资料名称	电子档资料		书面资料	
		份数	提交时间及方式	份数	提交时间及方式
1	产品合格证	1		1	随产品
2	产品技术规格书	1	邮件，送样测试时	1	随产品

7 必备的备品备件、专用工具和仪器仪表要求

序号	名　　称	型号及规格	单位	数量	备注
	无				

8 供应商资质要求

卖方应有至少 1 年在配电终端产品上使用的运行业绩且运行情况良好。

9 质保期要求

9.1 买方要求卖方所供设备的质保期为 1 年，质保期内卖方对所供设备提供免费保修服务，质保期内发生的各种费用由卖方承担。

9.2 质保期计算方法：质保期自买卖双方代表在设备加电验收单上签字之日起计算。

9.3 如质保期内设备出现重大质量问题，在卖方服务完成服务并通过卖方验收后，质保期重新计算。

10 其它技术要求

10.1 在本条技术要求与本章中前面各条技术要求出现冲突时，以此条为准。

10.2 设备出厂前需通知许继到厂进行出厂试验，但出厂验收并不免除供方的质量责任。

本规范对应的物料明细表

物料代码	物料描述	单位	备注
703953500	电流传感器;50A/2.5±2.0V;	只	

签审记录

日期	文件修订及变更记录	编制人	审核	标审	审定
20191122	初版发行	闫兆宇	刘雄华	魏玉燕	刘红伟